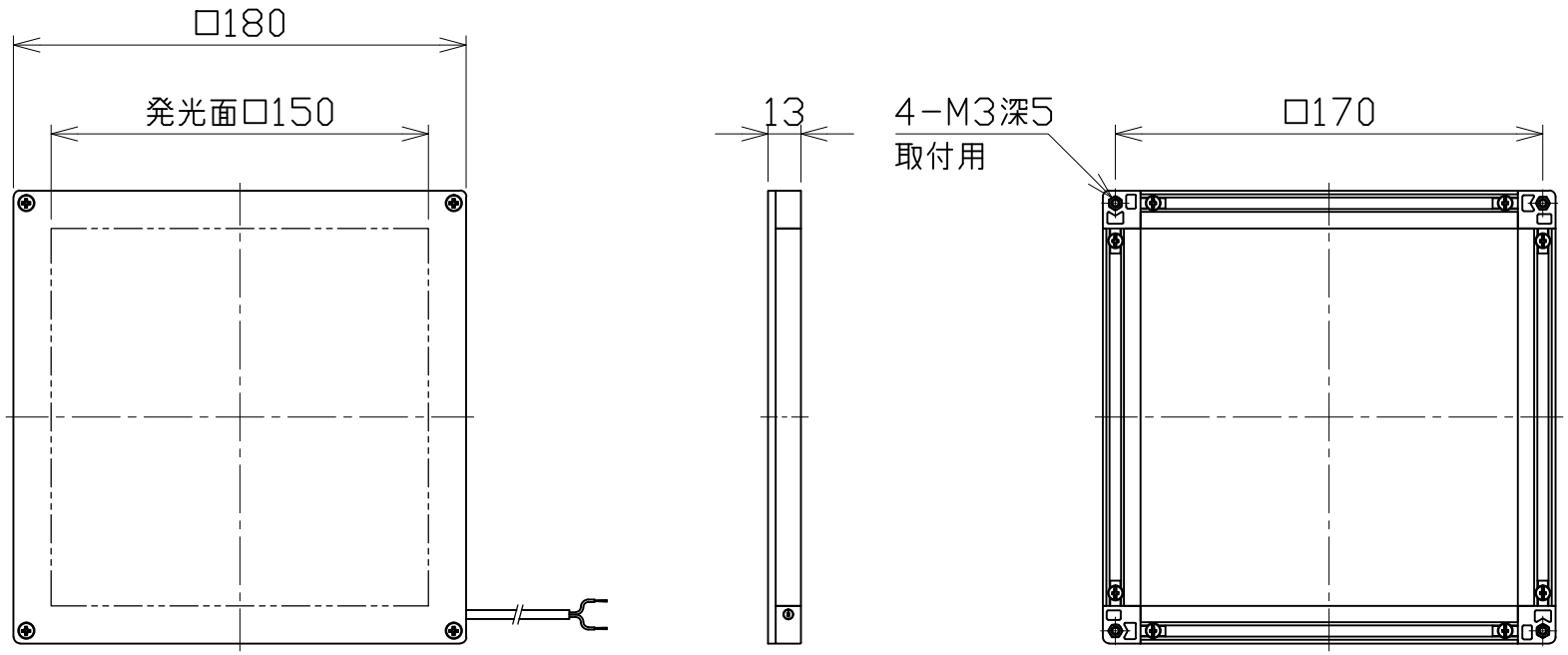

納入仕様:

1.入力電源:DC24V
2.消費電力:6.8W
3.防水規格:IP40
4.ケーブル:AWG26×2C □D3.6 3M付属

日付	2025.02.13			尺度	NOT/S	品名	型番
製図	林彦旭	検図	李国慶	承認		LED LIGHT	NLUB1515-DC-W
日機株式会社						図面番号 ND866002	変更